KAPITEL 14

Bedarfsanschlußhähne
Voller Durchgang

BROEN
BALLOMAX®

Designed to last

Bedarfsanschlußhahn - DN15-50, PN40

Typ 63602 - voller Durchgang

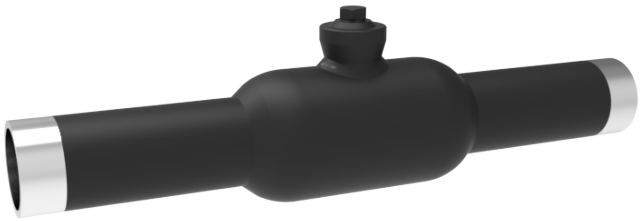

Beidseitig Schweißende
Vollverschweißter Stahlkugelhahn.

Materialbeschreibung
Siehe nächste Seite.

Anwendungen
Bedarfsanschlußhahn für Heizsysteme, Fernwärme, Kühlung und industrielle Anwendungen.

Medien
Wasser. Nicht für Dampf geeignet. Andere Medien auf Anfrage. Im Zweifel fragen Sie bitte die BROEN BALLOMAX® Vertriebsabteilung.

Oberflächenbehandlung
Lackierung in schwarz mit umweltfreundlicher, wasserbasierter Farbe.

Betätigung
Bedarfsanschlusshähne sind mit einem Gewindestift verschlossen. Die Betätigung erfolgt unterhalb des Gewindestiftes mit einem Inbusschlüssel.

Der Sechskant ist mit einer Kerbe versehen, die als Stellungsanzeiger dient.

Hinweis
Vor Montagebeginn bitte die Bedienungsanleitung beachten.

Es wird empfohlen den Gewindestift | die Madenschraube mit einer Dichtnaht zu versehen, sobald die Anschlussleitung in Betriebe genommen wurde. Dies entspricht dem Stand der Technik.

Abmessungen

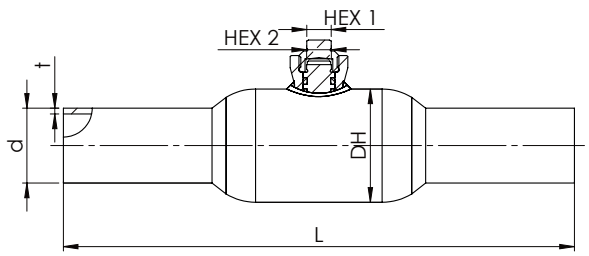

					Alle Maßangaben in mm						
DN	BROEN Nr.	Ø Kugelbohrung	Kvs	Gewicht kg	Innen NV1	6-kt. NV2	R	DH	L	d	t
15	63602015 000	15	32	0,6	5	5	1/8	42	210	21,3	2,0
20	63602020 000	20	57	1,1	5	5	1/8	51	230	26,9	2,0
25	63602025 000	25	81	1,5	5	5	1/8	57	230	33,7	2,6
32	63602032 000	32	133	2,4	8	8	3/8	76	260	42,4	2,6
40	63602040 000	40	229	3,1	8	8	3/8	89	260	48,3	2,6
50	63602050 000	50	295	5,4	8	8	3/8	108	300	60,3	2,9

Bedarfsanschlußhahn - DN15-50, PN40

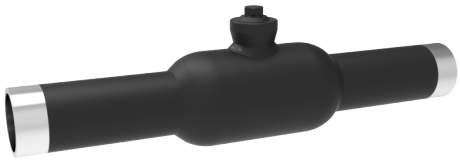

Typ 63602 - voller Durchgang

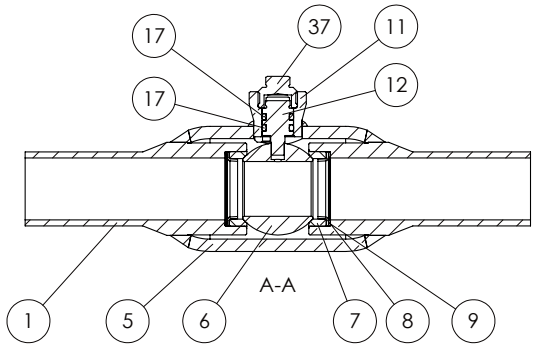

	Materialbeschreibung	
1	Schweißende	Stahl - P235GH / 1.0345 / EN 10217-2
5	Gehäuse	Stahl - P235GH / 1.0345 / EN 10217-2
6	Kugel	Edelstahl, rostfrei - AISI304L / 1.4306 / EN 10217-7
7	Sitzdichtung	PTFE mit 20% Kohle Anteil
8	Sitzringkammerung	Stahl - DC01 / 1.0330 / EN 10130
9	Federelement	Stahl - C75S / 1.1248 / EN 10132-4
11	Spindelgehäuse	Stahl - S355J2+N / 1.0570 / EN 10025-2
12	Schaltwelle	Edelstahl, rostfrei - ASTM420 / 1.4021 / EN 10088-3
17	O-Ring	FPM70
37	Pfropf	Stahl - 11SMnPb30 / 1.0718 / EN 10277-3

Bedarfsanschlußhahn - DN65-80, PN25

Typ 63602 - voller Durchgang

Beidseitig Schweißende
Vollverschweißter Stahlkugelhahn.

Materialbeschreibung
Siehe nächste Seite.

Anwendungen
Bedarfsanschlußhahn für Heizsysteme, Fernwärme, Kühlung und industrielle Anwendungen.

Medien
Wasser. Nicht für Dampf geeignet. Andere Medien auf Anfrage. Im Zweifel fragen Sie bitte die BROEN BALLOMAX® Vertriebsabteilung.

Oberflächenbehandlung
Lackierung in schwarz mit umweltfreundlicher, wasserbasierter Farbe.

Betätigung
Bedarfsanschlusshähne sind mit einem Gewindestift verschlossen. Die Betätigung erfolgt unterhalb des Gewindestiftes mit einem Inbusschlüssel.

Der Sechskant ist mit einer Kerbe versehen, die als Stellungsanzeiger dient.

Hinweis
Vor Montagebeginn bitte die Bedienungsanleitung beachten.

Es wird empfohlen den Gewindestift | die Madenschraube mit einer Dichtnaht zu versehen, sobald die Anschlussleitung in Betriebe genommen wurde. Dies entspricht dem Stand der Technik.

Abmessungen

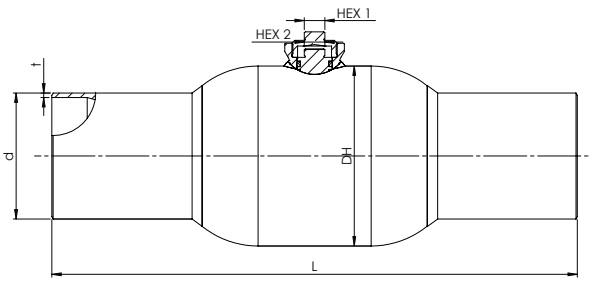

					Alle Maßangaben in mm							
DN	BROEN Nr.	Ø Kugelbohrung	Kvs	Gewicht kg	Innen NV1	6-kt. NV2	R	DH	L	h	d	t
65	63602065 000	65	498	7,0	8	8	3/8	127	360	80,5	76,1	2,9
80	63602080 000	80	754	11,9	12	10	M 22×1,5	152	370	87,0	88,9	3,2

Bedarfsanschlußhahn - DN65-80, PN25

Typ 63602 - voller Durchgang

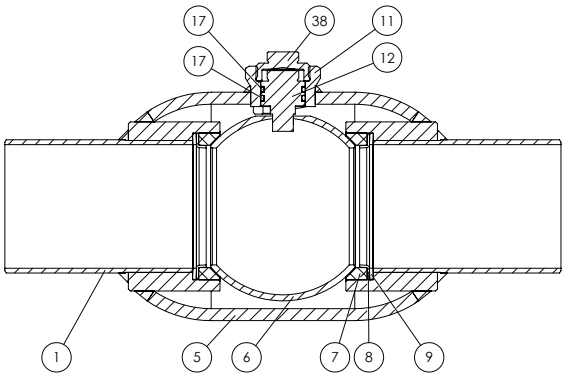

Materialbeschreibung		
1	Schweißende	Stahl - P235GH / 1.0345 / EN 10217-2
5	Gehäuse	Stahl - P235GH / 1.0345 / EN 10217-2
6	Kugel	Edelstahl, rostfrei - AISI304L / 1.4306 / EN 10217-7
7	Sitzdichtung	PTFE mit 20% Kohle Anteil
8	Sitzringkammerung	Stahl - DC01 / 1.0330 / EN 10130
9	Federelement	Stahl - C75S / 1.1248 / EN 10132-4
11	Spindelgehäuse	Stahl - S355J2+N / 1.0570 / EN 10025-2
12	Schaltwelle	Edelstahl, rostfrei - ASTM420 / 1.4021 / EN 10088-3
17	O-Ring	FPM70
38	Pfropf	Stahl

Bedarfsanschlußhahn - DN100-150, PN25

Typ 63602 - voller Durchgang

Beidseitig Schweißende
Vollverschweißter Stahlkugelhahn.

Materialbeschreibung
Siehe nächste Seite.

Anwendungen
Bedarfsanschlußhahn für Heizsysteme, Fernwärme, Kühlung und industrielle Anwendungen.

Medien
Wasser. Nicht für Dampf geeignet. Andere Medien auf Anfrage. Im Zweifel fragen Sie bitte die BROEN BALLOMAX® Vertriebsabteilung.

Oberflächenbehandlung
Lackierung in schwarz mit umweltfreundlicher, wasserbasierter Farbe.

Betätigung
Bedarfsanschlusshähne sind mit einem Gewindekappe verschlossen. Die Betätigung erfolgt unterhalb des Gewindekappe mit einem Steckschlüsseleinsatz.

Der Sechskant ist mit einer Kerbe versehen, die als Stellungsanzeiger dient.

Hinweis
Vor Montagebeginn bitte die Bedienungsanleitung beachten.

Es wird empfohlen den Gewindestift | die Madenschraube mit einer Dichtnaht zu versehen, sobald die Anschlussleitung in Betriebe genommen wurde. Dies entspricht dem Stand der Technik.

Abmessungen

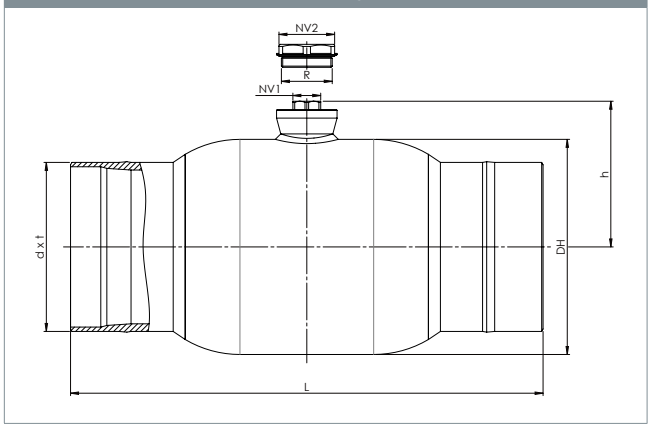

					Alle Maßangaben in mm							
DN	BROEN Nr.	Ø Kugelbohrung	Kvs	Gewicht kg	Innen NV1	6-kt. NV2	R	DH	L	h	d	t
100	63602100 000	100	1159	15,7	HEX 23	HEX 46	M 42×2	178	390	120,4	114,3	3,6
125	63602125 000	125	1841	22,6	HEX 27	HEX 50	M 42×2	219	390	147,5	139,7	3,6
150	63602150 000	150	2652	28,4	HEX 27	HEX 55	M 55×2	267	390	169,0	168,3	4,0

Bedarfsanschlußhahn - DN100-150, PN25

Typ 63602 - voller Durchgang

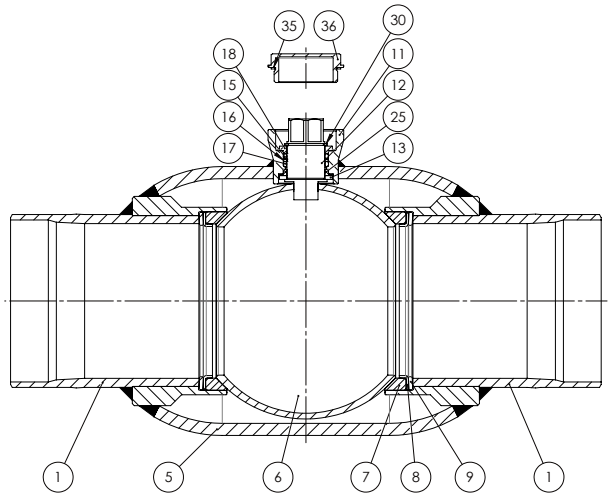

Materialbeschreibung		
1	Schweißende	Stahl - P235GH / 1.0345 / EN 10217-2
5	Gehäuse	Stahl - P235GH / 1.0345 / EN 10217-2
6	Kugel	Edelstahl, rostfrei - AISI304L / 1.4306 / EN 10217-7
7	Sitzdichtung	PTFE mit 20% Kohle Anteil
8	Sitzringkammerung	Stahl - DC01 / 1.0330 / EN 10130
9	Federelement	Stahl - C75S / 1.1248 / EN 10132-4
11	Spindelgehäuse	Stahl - S355J2+N / 1.0570 / EN 10025-2
12	Schaltwelle	Edelstahl, rostfrei - ASTM420 / 1.4021 / EN 10088-3
13	Federscheibe	Edelstahl, rostfrei - AISI304 / 1.4301 / EN 10088-3
15	O-Ring	EPDM70
16	Dichtelement	PTFE mit 20% Kohle Anteil
17	O-Ring	FPM70
18	Druckring	Edelstahl, rostfrei - AISI303 / 1.4305 / EN 10088-3
25	Dichtung	PTFE mit 20% Kohle Anteil
30	Segering	Stahl
35	Verzweigungscheibe	PTFE mit 20% Kohle Anteil
36	Verzweigungpfropf	Stahl - S355J2+N / 1.0570 / EN 10025-2